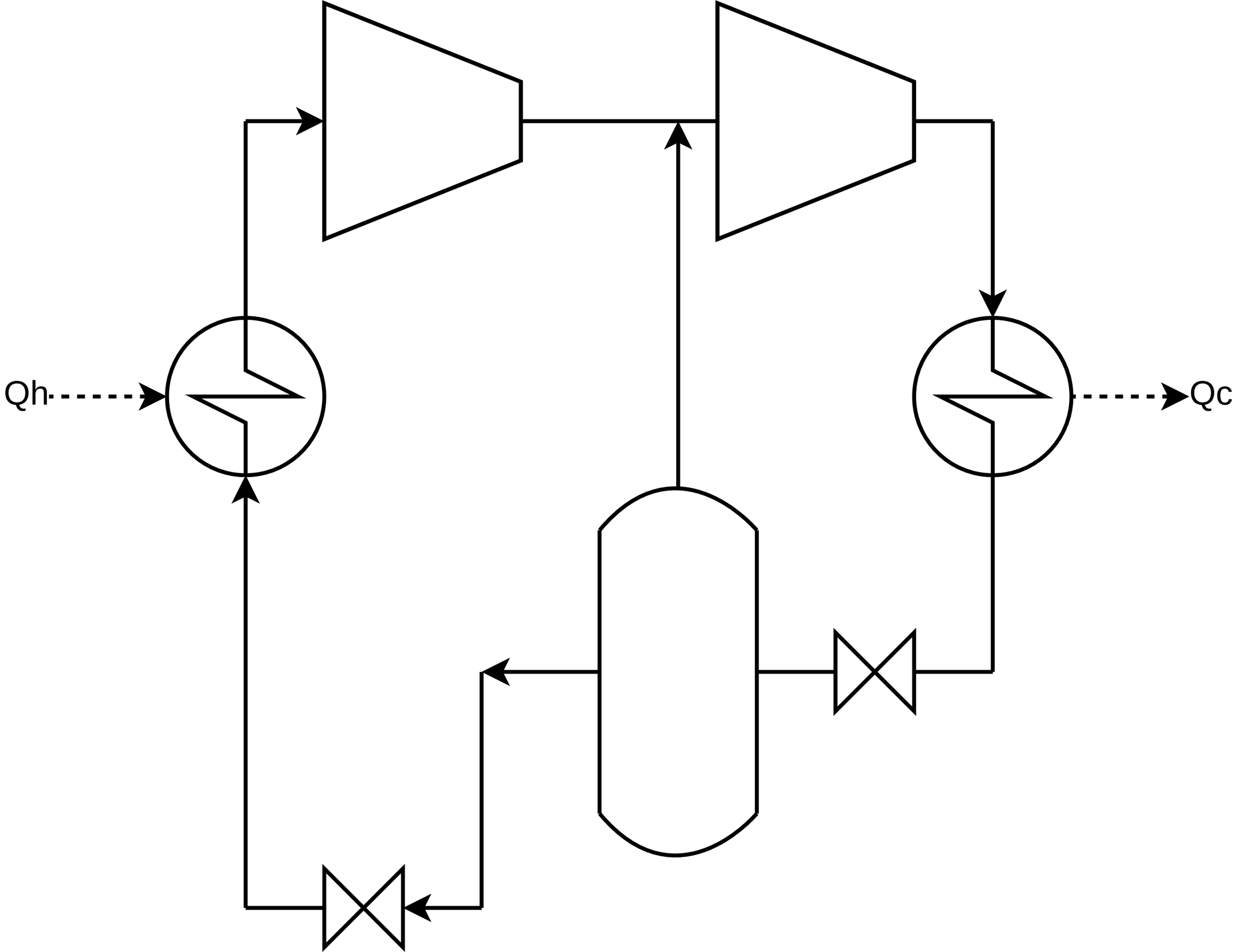
Qh
Qc